R366
Deposit-Tresor

Einbruchschutz:
Widerstandsgrad D-II nach EN 1143-2

Deposit-Tresor mit geprüfter Rückholsicherung. Die Einwurf-Schublade benötigt kein Schloss, dadurch ist der Einwurf für jeden möglich, Schublade optional auch mit verschiedenen Schlossvarianten lieferbar. Beim Schließen der Schublade fällt das eingelegte Material (z.B. Geldtasche etc.) in den Tresor. Eine Rückholsperre verhindert die Entnahme des eingeworfenen Materials über den Einwurf. Max. Deposit-abmessungen siehe Seite 3.

RAL 7035 | RAL 9006 | RAL 7024

Konstruktion

Korpus: mehrwandig 52 mm stark
Tür: mehrwandig 109 mm stark
Verriegelung: 4-seitig sperrend

Grundausstattung

Schloss: Tresortür mit Doppelbart-Hochsicherheitsschloss VdS-Klasse I (inkl. 2 Schlüssel), Einwurf-Schublade ohne Schloss
Beschlag/Griff: Tresortür mit Hängegriff (60 mm vorstehend), Einwurf-Schublade mit Bügelgriff und Entriegelungsknopf
Scharniere: außenliegende Scharniere
Türöffnungswinkel: ca. 180°
Türanschlag: rechts (Türanschlag links ohne Aufpreis)
Inneneinrichtung: 1 Fachboden
Verankerung: 1 Bodenbohrung, inkl. Verankerungs-material
Farbe: RAL 7035 lichtgrau (ohne Aufpreis: RAL 7024 graphitgrau, RAL 9006 weißaluminium)

R366
Deposit-Tresor

Artikel	Modell	Außenmaße *			Innenmaße			Türdurchgang		Verankerung		Gewicht	Anzahl	Volumen
		Höhe mm	Breite mm	Tiefe mm	Höhe mm	Breite mm	Tiefe mm	Höhe mm	Breite mm	Boden Anzahl	Rückwand Anzahl	kg	Fachböden	Liter
36600	R366 00	1094	680	680	393	564	515	472	546	1	-	740	1	112
36601	R366 01	1294	680	680	593	564	515	672	546	1	-	830	1	170
36602	R366 02	1494	680	680	793	564	515	872	546	1	-	905	1	228

* Außenmaße ohne Griff und Scharniere

Schublade: Vorne Trommelschublade ohne Schloss - Typ „Trommel“

Verschlussoptionen

Standardverschluss

Haupttür: Doppelbartschloss

Schublade: Griff, Entriegelungsknopf

Optionale Verschlussvarianten gegen Mehrpreis

Mechanisches Kombinationsschloss

Elektronisches Kombinationsschloss

Zubehörartikel gegen Aufpreis

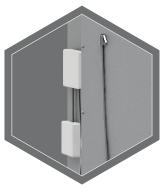

EMA - komponenten

Gewichts, Farb-und Maßangaben sind unverbindlich. Irrtum, Gewichts-,Maß-und Farbveränderungen vorbehalten. Geringe Gewichts-, Farb- und Maßabweichungen sind produktionsbedingt. Technische Änderungen vorbehalten. Tresore evtl. kopflastig, bei Inbetriebnahme entsprechende Sorgfalt gem. Einbauanleitung walten lassen. Piktogramme stehen symbolisch für die jeweiligen Merkmale.

R366
Deposit-Tresor

Die Abbildung zeigt das Modell R366 00 mit Sonderausstattung

DIE EINWURFENINHEIT IST FÜR FOLGENDE DEPOSITS (EINWURFGEGENSTÄNDE) GEEIGNET					
Depositart	Mindestgröße Maße mm	Maximalgröße Maße mm	Mindest-gewicht Gewichte Gramm	Maximal-gewicht Gewichte Gramm	Material
Briefe (Bemerkung: eine Einlage kann aus mehreren Briefen bestehen)	114 x 162 (DIN C 6)	229 x 324 (DIN C 4)	3	ca. 1000	Papier
Päckchen		330 x 230 x 110	3	ca. 2000	Papier / Karton
Geldtaschen, Einwurf- und Kassenbeutel	114 x 162 x 110	330 x 230 x 110	spezifisch	ca. 3000	Polyesterverstärkte Folie
Geldbeutel	170 x 260	180 x 300	spezifisch	ca. 3000	Leinenbeutel
Sicherheitstaschen / Safebags	114 x 162	330 x 230 x 110	spezifisch	ca. 3000	PVC
Geldeinwurfkassetten	195 x 111 x 61		spezifisch	ca. 3000	Stahlblechkassette

R366
Deposit-Tresor
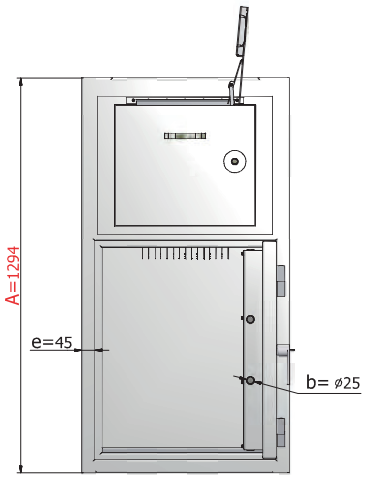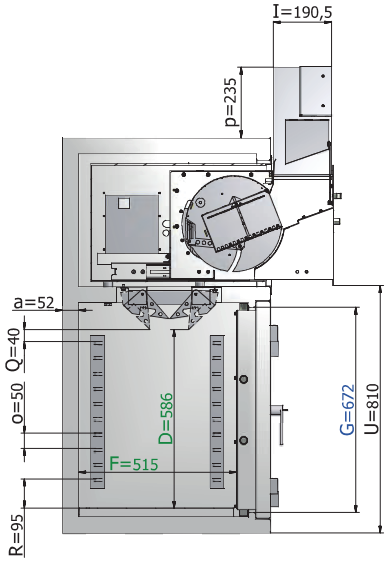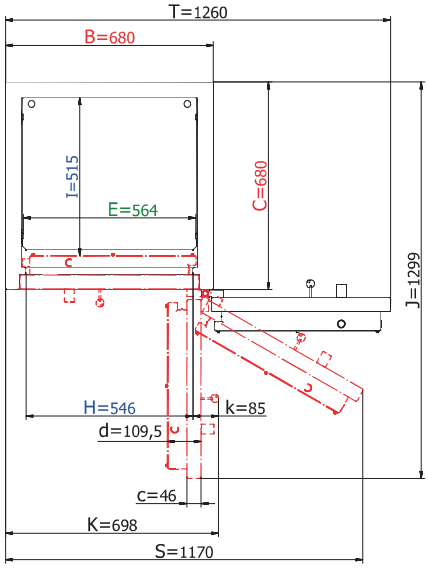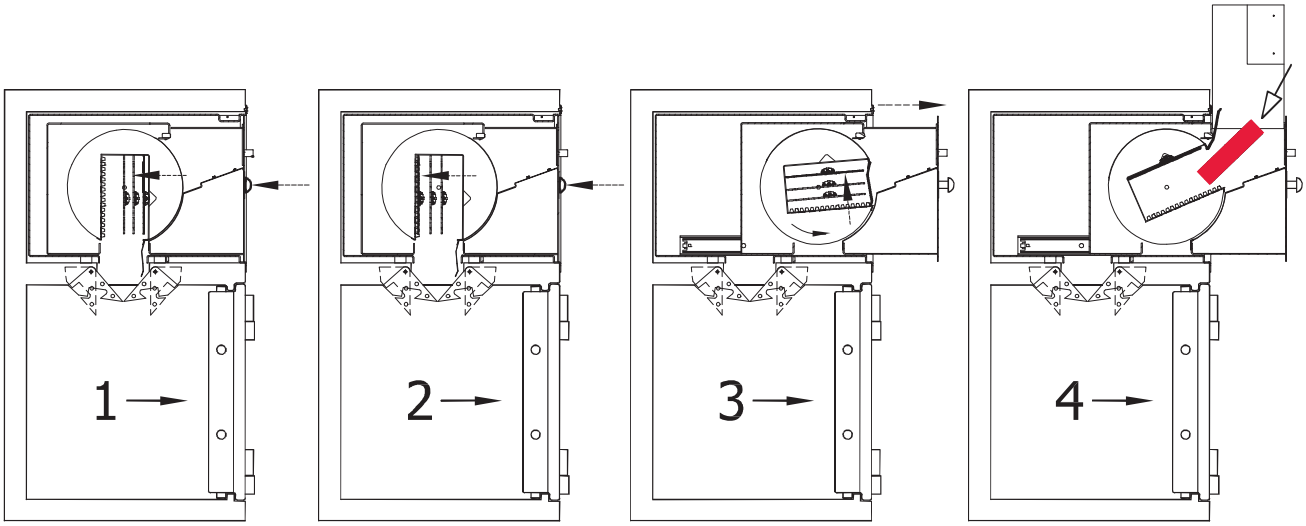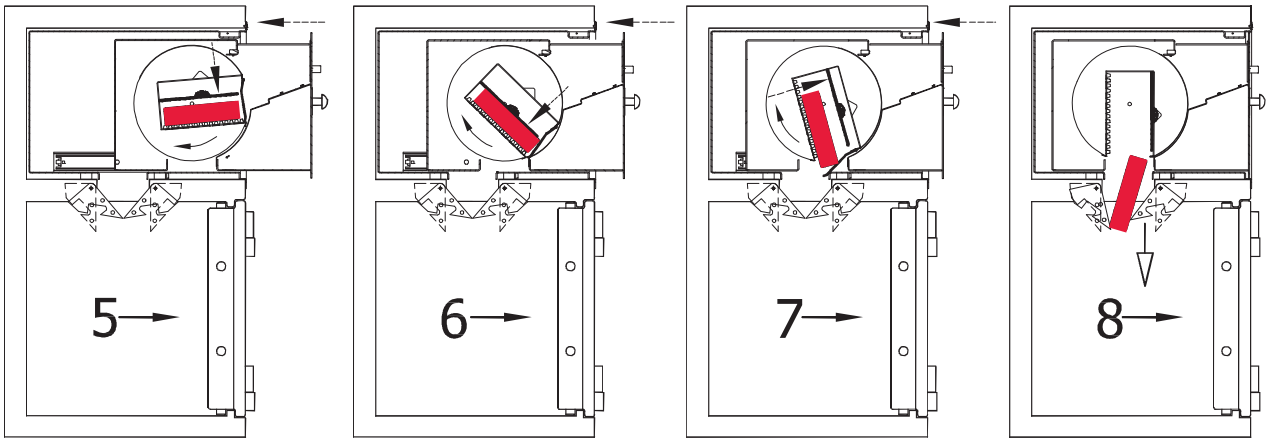
Modell R366 00