R557
Waffenschrank

Einbruchschutz:
Widerstandsgrad I nach EN 1143-1

Waffenschränke mit bis zu 13 Waffenhaltern für Langwaffen.

RAL 7035 | RAL 6020 | RAL 7024

Konstruktion

Korpus: mehrwandig 35 mm stark
Tür: mehrwandig 83 mm stark
Verriegelung: 4-seitig sperrend; dreiseitig über Riegelwerk. Scharnierseite gesichert durch ein Hintergreifprofil.

Grundausstattung

Schloss: Doppelbart-Hochsicherheitsschloss VdS-Klasse I, inkl. 2 Schlüssel (Länge 95 mm)
Beschlag/Griff: Hängegriff, 60 mm vorstehend
Scharniere: außenliegende Scharniere
Türöffnungswinkel: ca. 180°
Türanschlag: rechts (Türanschlag links ohne Aufpreis)
Inneneinrichtung: einhängbare Waffenhalter (im 3-er bzw. 2-er Set), diese sind ab 600 bis 1000 mm Höhe im 50 mm Raster verstellbar. Abschließbares Innenfach über dem Waffenteil. Putzstockhalterung auf der Türinnenseite.
Verankerung: 1 Bodenbohrung
Farbe: RAL 7035 lichtgrau (ohne Aufpreis: RAL 6020 chromoxidgrün, RAL 7024 graphitgrau)

R557
Waffenschrank

Artikel	Modell	Außenmaße *			Innenmaße			Türdurchgang		Verankerung		Gewicht	Anzahl	Anzahl	Innen-tresor
		Höhe mm	Breite mm	Tiefe mm	Höhe mm	Breite mm	Tiefe mm	Höhe mm	Breite mm	Boden Anzahl	Rückwand Anzahl	kg	Fachböden	Waffenhalter Anzahl	Höhe mm
55700	R557 00	1470	520	415	1205	450	256	1370	420	1	-	165	-	8	180
55701	R557 01	1600	520	415	1300	450	256	1500	420	1	-	178	-	8	215
55702	R557 02	1470	800	415	1205	730	256	1370	700	1	-	222	-	13	180
55703	R557 03	1600	800	495	1300	730	336	1500	700	1	-	258	-	13	215
55704	R557 04	1820	800	495	1385	730	336	1720	700	1	-	290	-	13	350
55751	R557 51	1470	370	415	1205	300	256	1370	270	1	-	137	-	5	180

* Außenmaße ohne Griff und Scharniere

Verschlussoptionen

Standardverschluss

Doppelbartschloss

Optionale Verschlussvarianten gegen Mehrpreis

Mechanisches Kombinationsschloss

Elektronisches Kombinationsschloss

Elektronikschloss kombiniert mit mechanischer Revision

Zubehörartikel gegen Aufpreis

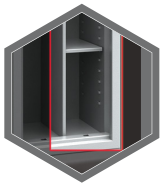

Trennwand mit verstellbare Fachboden

Zubehör - bzw. Ersatzteile

Türanschlag links

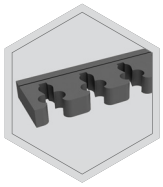

Waffenhalter aus Schaumstoff (65 mm)

Waffenhalter Vollgummi

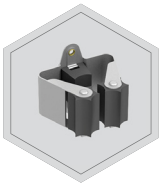

Waffenhalter PRAX

Gewichts, Farb-und Maßangaben sind unverbindlich. Irrtum, Gewichts-,Maß-und Farbveränderungen vorbehalten. Geringe Gewichts-, Farb- und Maßabweichungen sind produktionsbedingt. Technische Änderungen vorbehalten. Tresore evtl. kopflastig, bei Inbetriebnahme entsprechende Sorgfalt gem. Einbauanleitung walten lassen. Piktogramme stehen symbolisch für die jeweiligen Merkmale.

Mitterhuber Tresorbau GmbH · Reinsburgstraße 51 · 70178 Stuttgart · Telefon: 0711 / 616027 · Fax: 0711 / 625828 · Email: info@mitterhuber.de

R557
Waffenschrank

Schaumstoffwaffenhalter

Standard Schaumstoffwaffenhalter
55 mm Breite

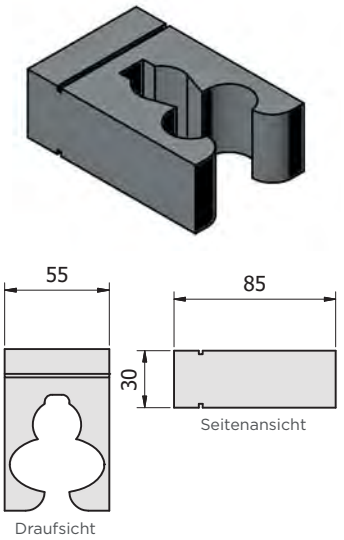

Schaumstoffwaffenhalter
65 mm Breite

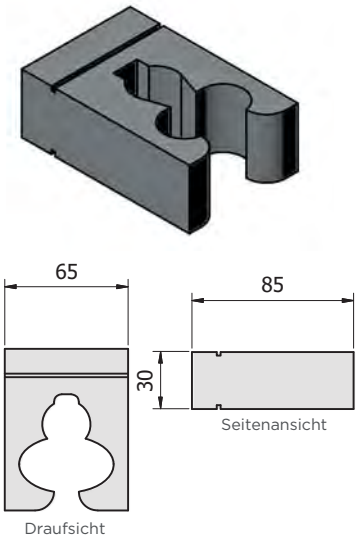

Beispiel einhängbarer Abstandshalter mit Schaumstoffwaffenhalter:

Schaumstoffwaffenhalter werden nur als Block eingesetzt.

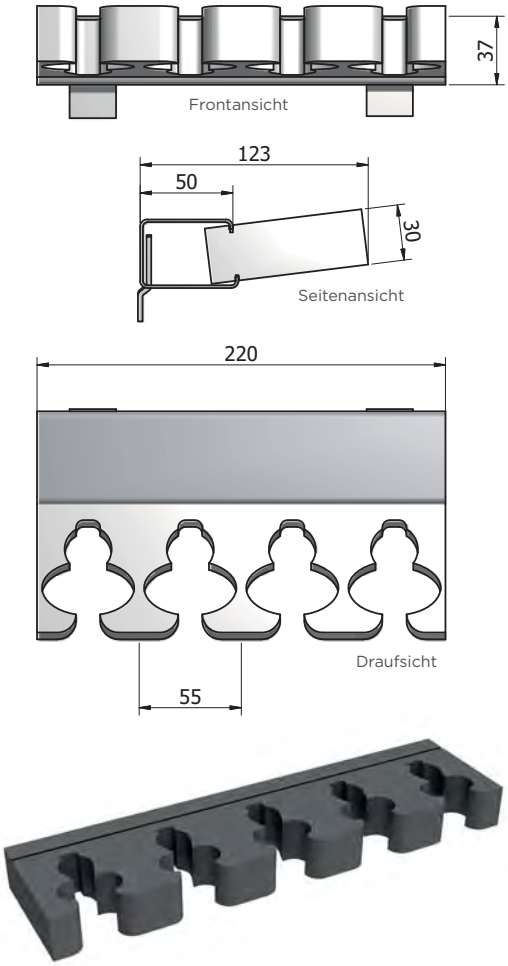

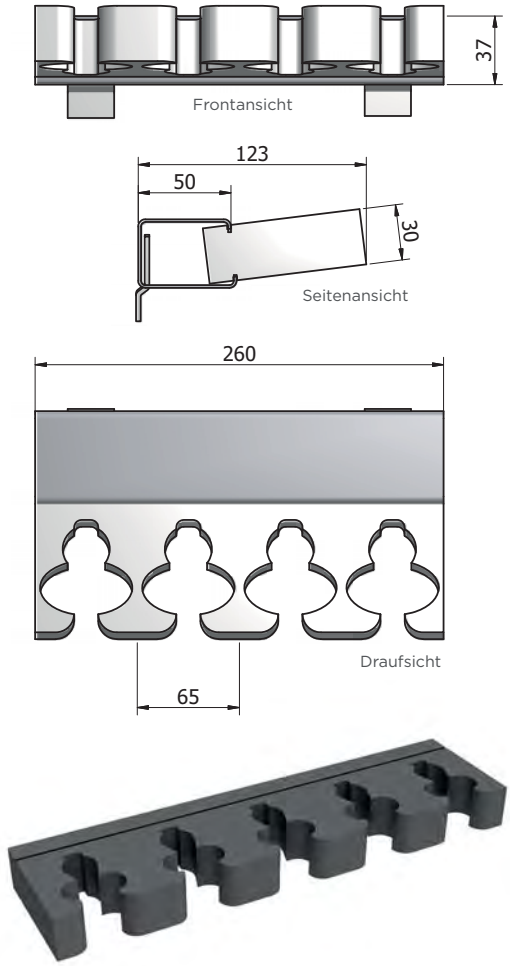

R557
Waffenschrank

Waffenhalter aus Vollgummi

Waffenhalter aus Vollgummi

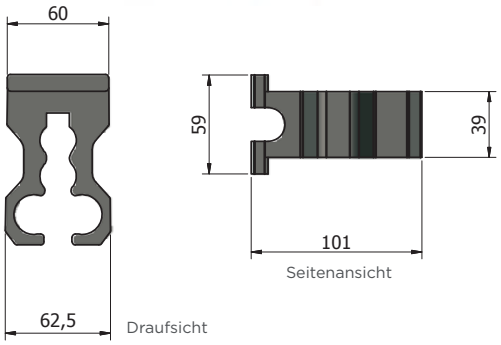

Klemmhalter aus Metall mit Gummiensätzen

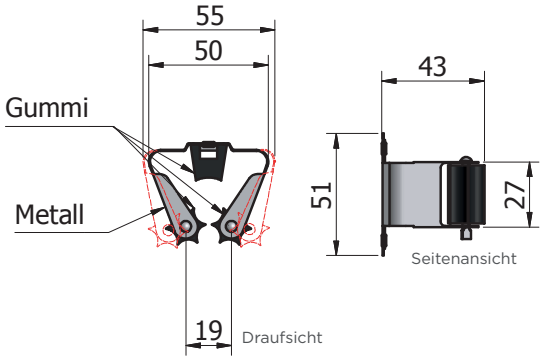

Beispiel einhängbarer Abstandshalter mit Waffenhalter aus Vollgummi.

Diese Waffenhalter werden einzeln eingesetz und können jederzeit auch entnommen werden. Waffenhalter aus Vollgummi können je nach Bedarf rausgenommen werden – um z.B größere Abstände zwischen den einzelnen Waffen zu erreichen. Sonderschiene erforderlich.

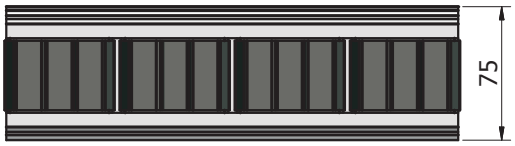

Frontansicht

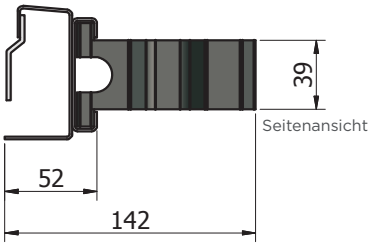

Seitenansicht

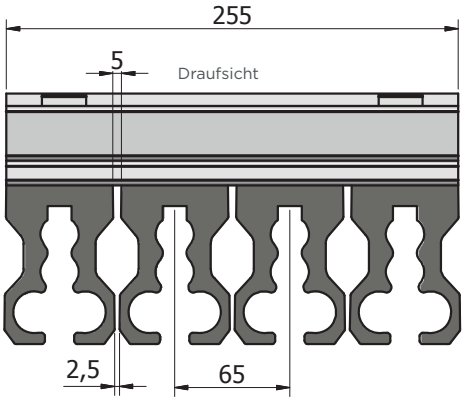

Draufsicht

Diese Waffenhalter werden einzeln eingesetz und können jederzeit auch entnommen werden. Waffenhalter können je nach Bedarf rausgenommen werden – um z.B größere Abstände zwischen den einzelnen Waffen zu erreichen. Sonderschiene erforderlich.

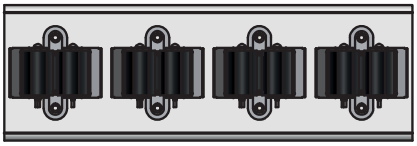

Frontansicht

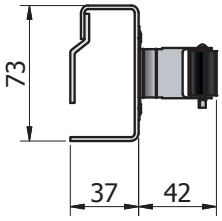

Seitenansicht

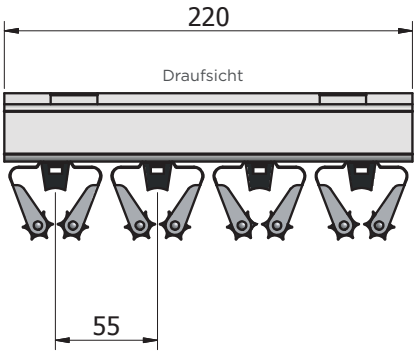

Draufsicht