# R571
Waffenschrank

**Einbruchschutz:**
Widerstandsgrad N/0 nach EN 1143-1
**Feuerschutz:**
Schutzklasse S 60 P nach EN 1047-1

Waffenschränke mit bis zu 10 Waffenhaltern für Langwaffen.

RAL 7035 | RAL 6020 | RAL 7024

## Konstruktion

**Korpus:** mehrwandig 50 mm stark
**Tür:** mehrwandig 95 mm stark
**Verriegelung:** 4-seitig sperrend; dreiseitig über Riegelwerk. Scharnierseite zusätzlich gesichert durch starre Bolzen.

## Grundausstattung

**Schloss:** Doppelbart-Hochsicherheitsschloss VdS-Klasse I, inkl. 2 Schlüssel (Länge 120 mm)
**Beschlag/Griff:** Hängegriff, 60 mm vorstehend
**Scharniere:** außenliegende Scharniere
**Türöffnungswinkel:** ca. 180°
**Türanschlag:** rechts (Türanschlag links ohne Aufpreis)
**Inneneinrichtung:** Waffenhalter für Langwaffen, Fachboden, Putzstockhalterung auf Türinnenseite
**Verankerung:** 1 Bodenbohrung, inkl. Verankerungs-material
**Farbe:** RAL 7035 lichtgrau (ohne Aufpreis: RAL 6020 chromoxidgrün, RAL 7024 graphitgrau)

# R571
Waffenschrank

| Artikel | Modell | Außenmaße * | | | Innenmaße | | | Türdurchgang | | Verankerung | | Gewicht | Anzahl | Anzahl | Innen-tresor |
|---|---|---|---|---|---|---|---|---|---|---|---|---|---|---|---|
| | | Höhe mm | Breite mm | Tiefe mm | Höhe mm | Breite mm | Tiefe mm | Höhe mm | Breite mm | Boden Anzahl | Rückwand Anzahl | kg | Fachböden | Waffenhalter | Höhe mm |
| 57100 | R571 00 | 1322 | 704 | 471 | 1221 | 604 | 339 | 1206 | 569 | 1 | - | 330 | 1 | 10 | - |
| 57101 | R571 01 | 1507 | 704 | 471 | 1406 | 604 | 339 | 1391 | 569 | 1 | - | 375 | 1 | 10 | - |
| 57102 | R571 02 | 1322 | 547 | 471 | 1221 | 447 | 295 | 1206 | 412 | 1 | - | 295 | 1 | 8 | - |
| 57103 | R571 03 | 1400 | 650 | 471 | 1299 | 550 | 339 | 1284 | 515 | 1 | - | 335 | 1 | 10 | - |
| 57104 | R571 04 | 1507 | 547 | 471 | 1406 | 447 | 339 | 1391 | 412 | 1 | - | 345 | 1 | 8 | - |

* Außenmaße ohne Griff und Scharniere

## Verschlussoptionen

### Standardverschluss

Doppelbartschloss

### Optionale Verschlussvarianten gegen Mehrpreis

Mechanisches Kombinationsschloss

Elektronisches Kombinationsschloss

Elektronikschloss kombiniert mit mechanischer Revision (Ausser Art. 57102, 57104)

## Zubehörartikel gegen Aufpreis

Innentresor (Ausser Art. 57100, 57102, 57103)

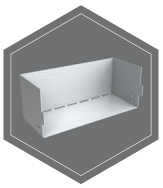

Staufach auf Türinnenseite

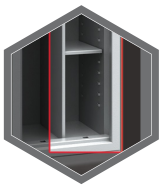

Trennwand mit verstellbare Fachboden

## Zubehör - bzw. Ersatzteile

Türanschlag links

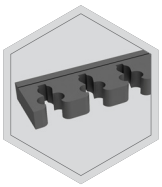

Waffenhalter aus Schaumstoff (65 mm)

Waffenhalter Vollgummi

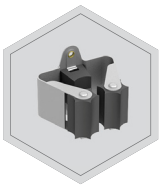

Waffenhalter PRAX

Gewichts, Farb-und Maßangaben sind unverbindlich. Irrtum, Gewichts-,Maß-und Farbveränderungen vorbehalten. Geringe Gewichts-, Farb- und Maßabweichungen sind produktionsbedingt. Technische Änderungen vorbehalten. Tresore evtl. kopflastig, bei Inbetriebnahme entsprechende Sorgfalt gem. Einbauanleitung walten lassen. Piktogramme stehen symbolisch für die jeweiligen Merkmale.

Mitterhuber Tresorbau GmbH · Reinsburgstraße 51 · 70178 Stuttgart · Telefon: 0711 / 616027 · Fax: 0711 / 625828 · Email: info@mitterhuber.de

# R571
Waffenschrank

Option **DIN links** heißt für uns, die Innenaustattung wird umgekehrt wie im Standard organisiert (Spiegelbild)

DIN rechts
(Türbänder rechts)

DIN links
(Türbänder links)

Option - **Trennwand mit verstellbaren Fachböden** - bedarf die Angabe der gewünschten Anzahl von Waffenhalter und der gewünschten Platzierung von Fachböden

Option - **Waffenhalter**

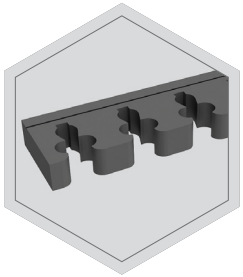

Schaumstoffwaffen-
halter 65 mm Breite

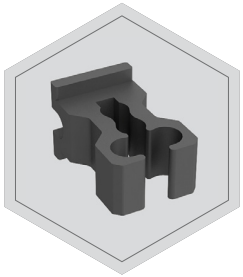

Spezial-Waffenhalter
aus Vollgummi

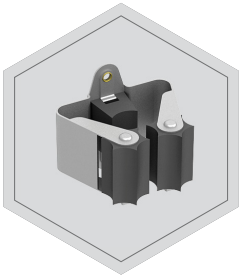

Klemmhalter aus Metall
mit Gummiensätzen

# R571
Waffenschrank

## Schaumstoffwaffenhalter

Standard Schaumstoffwaffenhalter
**55 mm Breite**

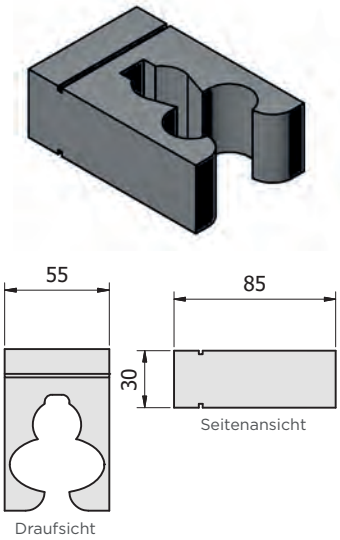


Schaumstoffwaffenhalter
**65 mm Breite**

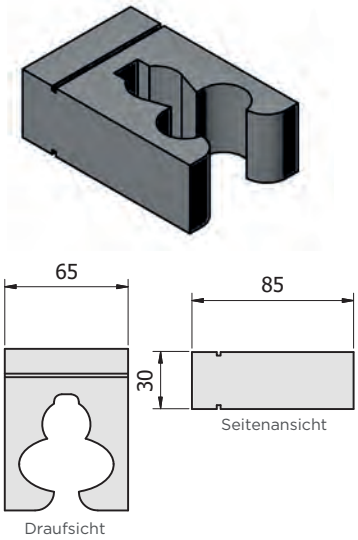


Beispiel einhängbarer Abstandshalter mit Schaumstoffwaffenhalter:

**Schaumstoffwaffenhalter werden nur als Block eingesetzt.**

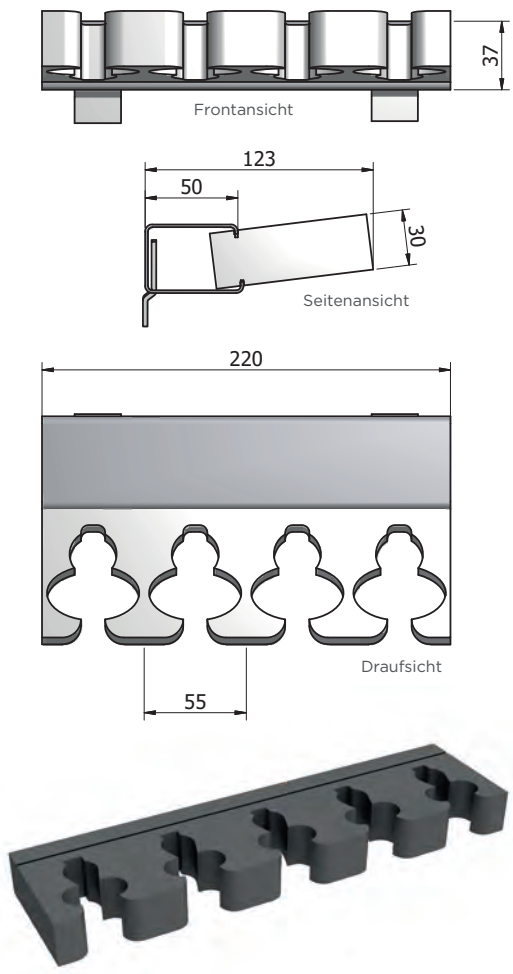


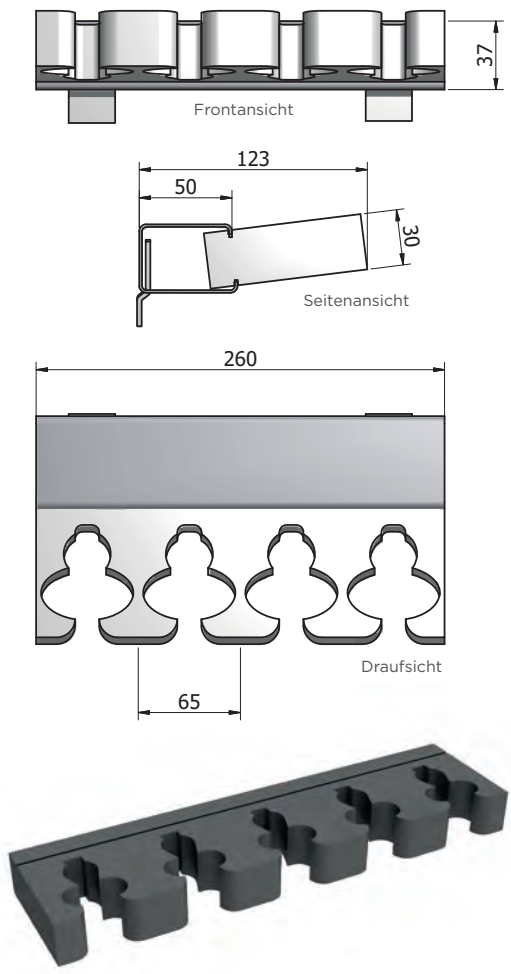

# R571
Waffenschrank

## Waffenhalter aus Vollgummi

Waffenhalter aus Vollgummi

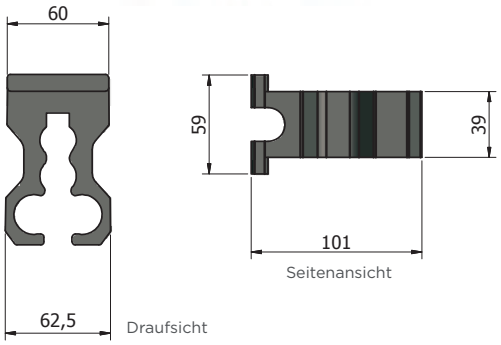


Klemmhalter aus Metall mit Gummiensätzen

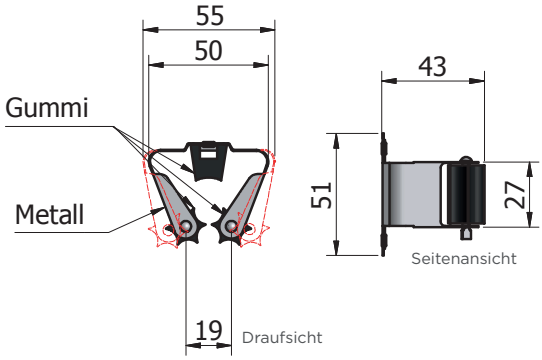


Beispiel einhängbarer Abstandshalter mit Waffenhalter aus Vollgummi.

**Diese Waffenhalter werden einzeln eingesetz und können jederzeit auch entnommen werden. Waffenhalter aus Vollgummi können je nach Bedarf rausgenommen werden – um z.B größere Abstände zwischen den einzelnen Waffen zu erreichen. Sonderschiene erforderlich.**

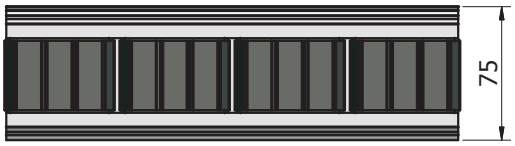


Frontansicht

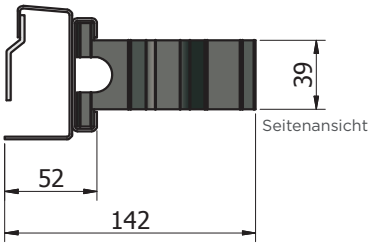


Seitenansicht

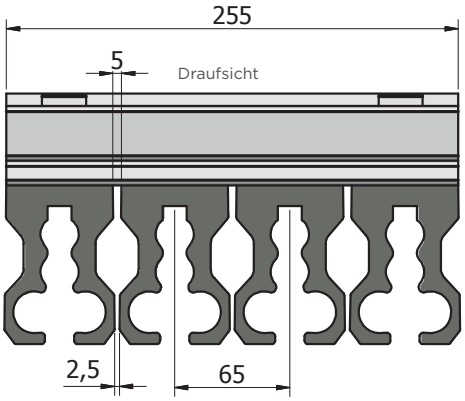


Draufsicht

**Diese Waffenhalter werden einzeln eingesetz und können jederzeit auch entnommen werden. Waffenhalter können je nach Bedarf rausgenommen werden – um z.B größere Abstände zwischen den einzelnen Waffen zu erreichen. Sonderschiene erforderlich.**

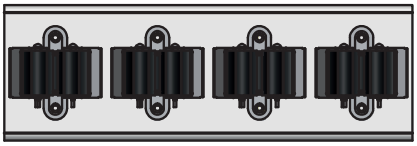

Frontansicht

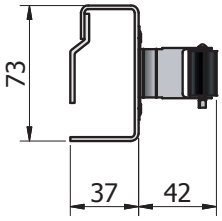


Seitenansicht

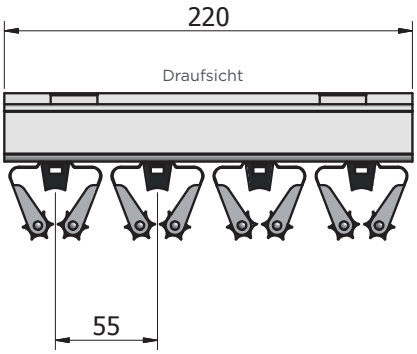


Draufsicht