R584
Waffenschrank

Einbruchschutz:
Widerstandsgrad I nach EN 1143-1
Feuerschutz:
Schutzklasse S 120 P nach EN 1047-1

Waffenschränke mit bis zu 11 Waffenhaltern für Langwaffen.

RAL 7035 | RAL 6020 | RAL 7024

Konstruktion

Korpus: mehrwandig 72 mm stark
Tür: mehrwandig 132 mm stark
Verriegelung: 4-seitig sperrend

Grundausstattung

Schloss: Doppelbart-Hochsicherheitsschloss VdS-Klasse I, inkl. 2 Schlüssel (Länge 120 mm)
Beschlag/Griff: Hängegriff, 60 mm vorstehend
Scharniere: außenliegende Scharniere
Türöffnungswinkel: ca. 180°
Türanschlag: rechts (Türanschlag links ohne Aufpreis)
Inneneinrichtung: Waffenhalter für Langwaffen, Fachboden, Putzstockhalterung auf Türinnenseite
Verankerung: 1 Bodenbohrung, inkl. Verankerungs-material
Farbe: RAL 7035 lichtgrau (ohne Aufpreis: RAL 6020 chromoxidgrün, RAL 7024 graphitgrau)

R584
Waffenschrank

Artikel	Modell	Außenmaße *			Innenmaße			Türdurchgang		Verankerung		Gewicht	Anzahl	Anzahl	Innen-tresor
		Höhe mm	Breite mm	Tiefe mm	Höhe mm	Breite mm	Tiefe mm	Höhe mm	Breite mm	Boden Anzahl	Rückwand Anzahl	kg	Fachböden	Waffenhalter	Höhe mm
58400	R584 00	1600	794	560	1309	649	361	1263	557	1	-	580	1	11	-
58401	R584 01	1800	794	560	1509	649	361	1463	557	1	-	718	1	11	-

* Außenmaße ohne Griff und Scharniere

Verschlussoptionen

Standardverschluss

Doppelbartschloss

Optionale Verschlussvarianten gegen Mehrpreis

Mechanisches Kombinationsschloss

Elektronisches Kombinationsschloss

Elektronikschloss kombiniert mit mechanischer Revision

Zubehörartikel gegen Aufpreis

Innentresor (Ausser Art. 58400)

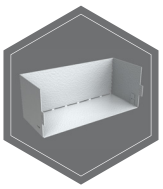

Staufach auf Türinnenseite

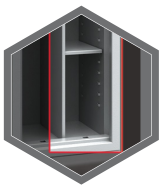

Trennwand mit verstellbare Fachboden

Zubehör - bzw. Ersatzteile

Türanschlag links

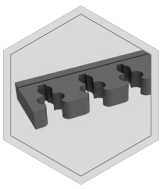

Waffenhalter aus Schaumstoff (65 mm)

Waffenhalter Vollgummi

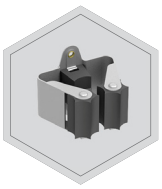

Waffenhalter PRAX

Gewichts, Farb-und Maßangaben sind unverbindlich. Irrtum, Gewichts-,Maß-und Farbveränderungen vorbehalten. Geringe Gewichts-, Farb- und Maßabweichungen sind produktionsbedingt. Technische Änderungen vorbehalten. Tresore evtl. kopflastig, bei Inbetriebnahme entsprechende Sorgfalt gem. Einbauanleitung walten lassen. Piktogramme stehen symbolisch für die jeweiligen Merkmale.

Mitterhuber Tresorbau GmbH · Reinsburgstraße 51 · 70178 Stuttgart · Telefon: 0711 / 616027 · Fax: 0711 / 625828 · Email: info@mitterhuber.de

R584
Waffenschrank

Option **DIN links** heißt für uns, die Innenaustattung wird umgekehrt wie im Standard organisiert (Spiegelbild)

DIN rechts (Türbänder rechts)

DIN links (Türbänder links)

Option - **Trennwand mit verstellbaren Fachböden** - bedarf die Angabe der gewünschten Anzahl von Waffenhalter und der gewünschten Platzierung von Fachböden

Option - **Waffenhalter**

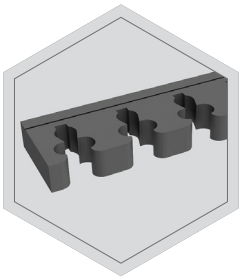

Schaumstoffwaffen-halter 65 mm Breite

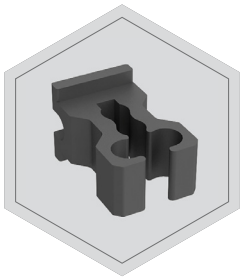

Spezial-Waffenhalter aus Vollgummi

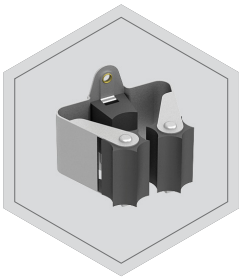

Klemmhalter aus Metall mit Gummiensätzen

R584
Waffenschrank

Schaumstoffwaffenhalter

Standard Schaumstoffwaffenhalter
55 mm Breite

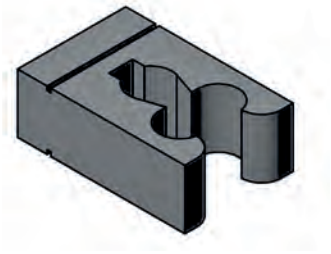

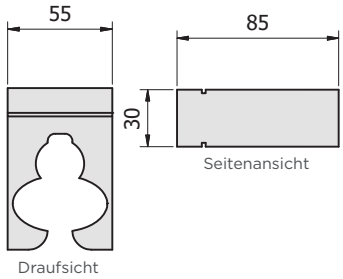

Schaumstoffwaffenhalter
65 mm Breite

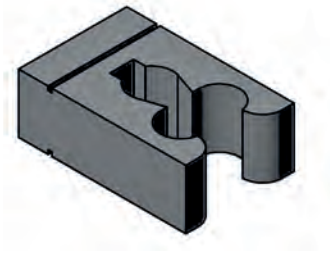

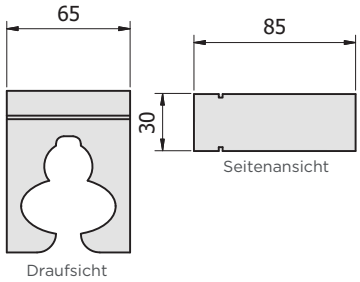

Beispiel einhängbarer Abstandshalter mit Schaumstoffwaffenhalter:

Schaumstoffwaffenhalter werden nur als Block eingesetzt.

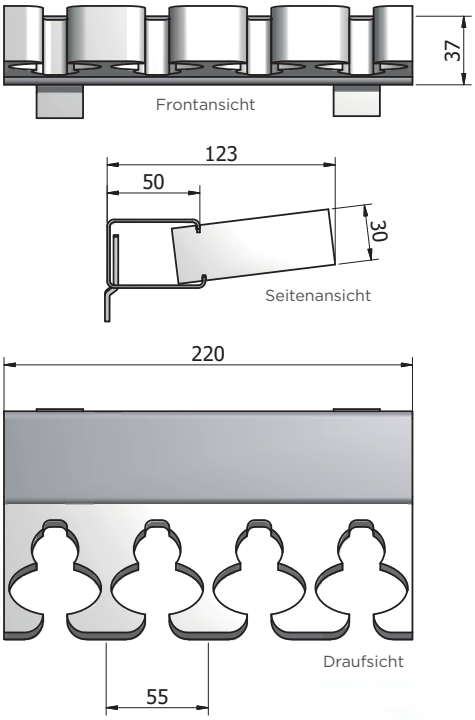

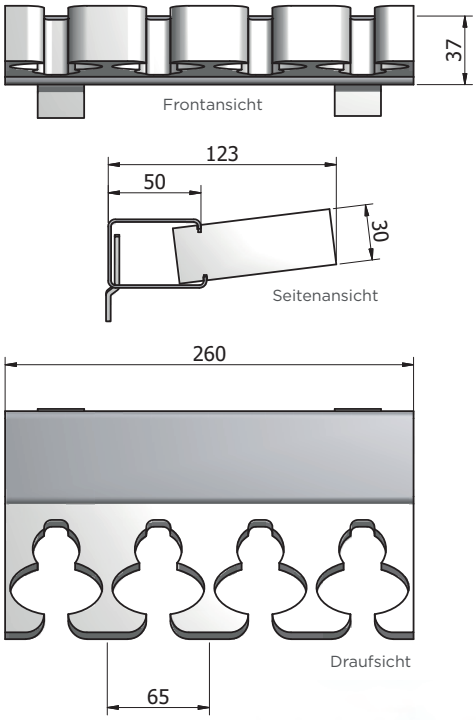

R584
Waffenschrank

Waffenhalter aus Vollgummi

Waffenhalter aus Vollgummi

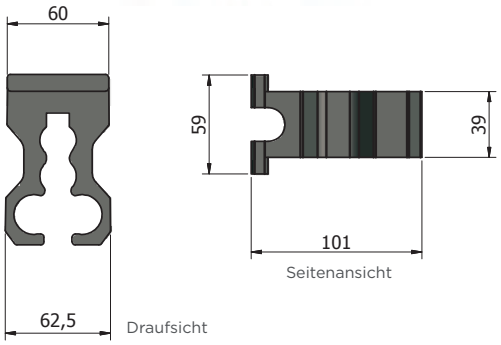

Klemmhalter aus Metall mit Gummiensätzen

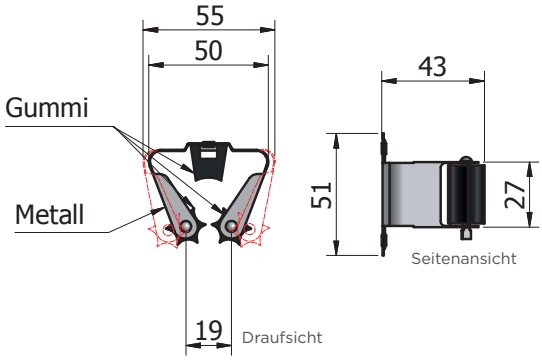

Beispiel einhängbarer Abstandshalter mit Waffenhalter aus Vollgummi.

Diese Waffenhalter werden einzeln eingesetz und können jederzeit auch entnommen werden. Waffenhalter aus Vollgummi können je nach Bedarf rausgenommen werden – um z.B größere Abstände zwischen den einzelnen Waffen zu erreichen. Sonderschiene erforderlich.

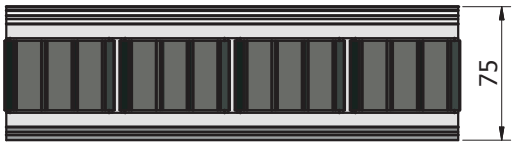

Frontansicht

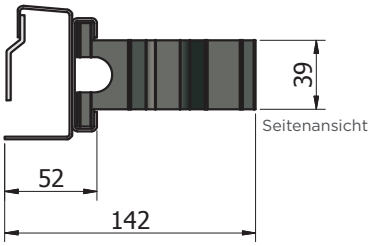

Seitenansicht

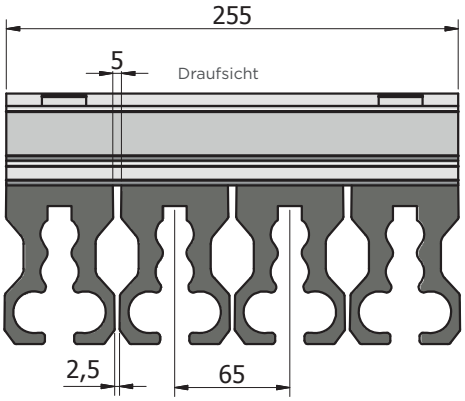

Draufsicht

Diese Waffenhalter werden einzeln eingesetz und können jederzeit auch entnommen werden. Waffenhalter können je nach Bedarf rausgenommen werden – um z.B größere Abstände zwischen den einzelnen Waffen zu erreichen. Sonderschiene erforderlich.

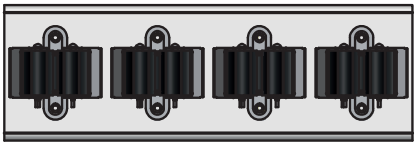

Frontansicht

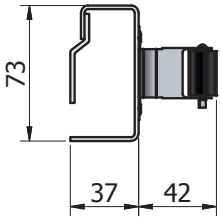

Seitenansicht

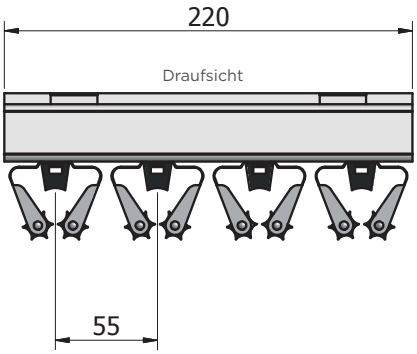

Draufsicht